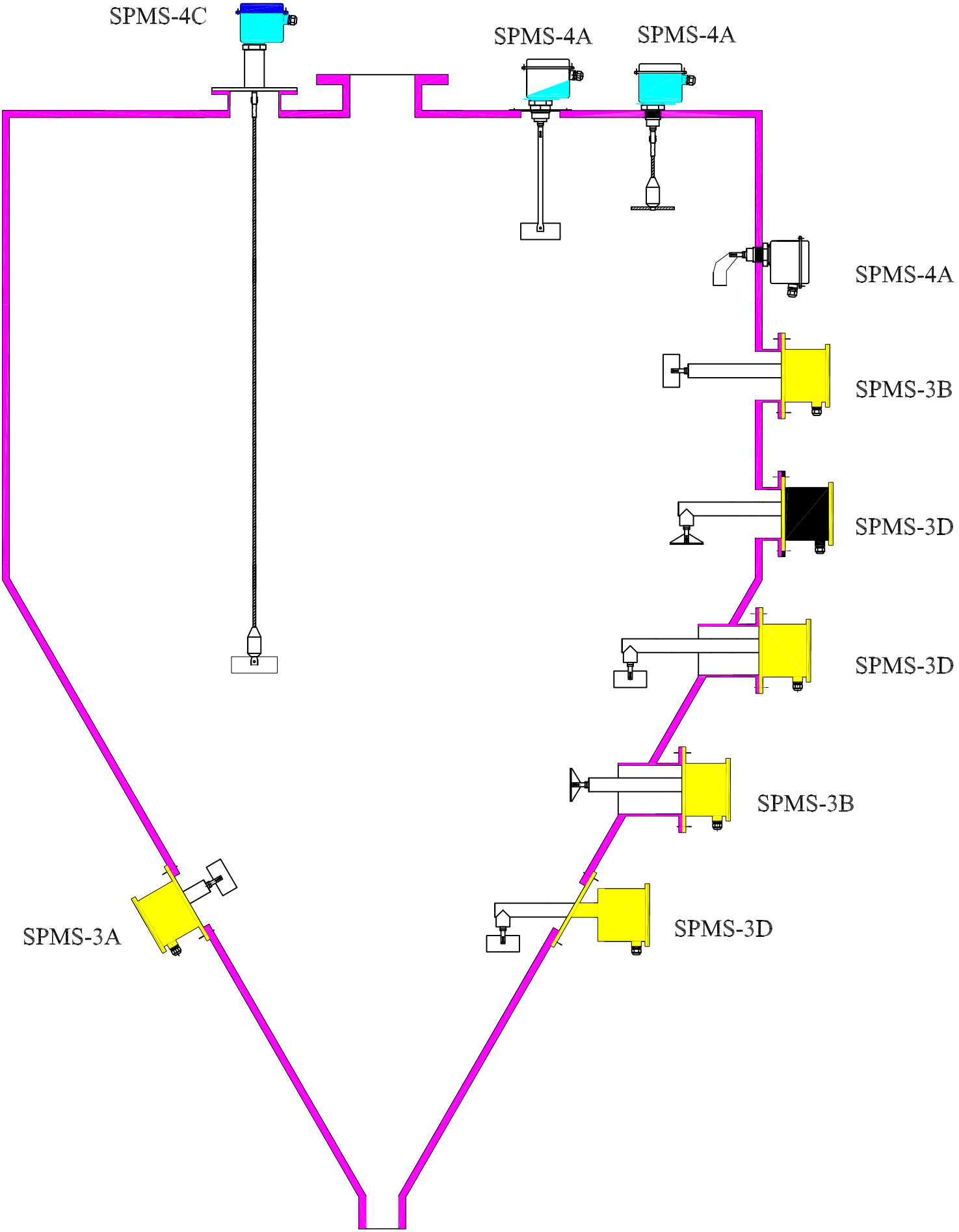
SPMS-4C
SPMS-4A
SPMS-4A
SPMS-4A
SPMS-3B
SPMS-3D
SPMS-3D
SPMS-3B
SPMS-3A
SPMS-3D